**Réf : AAPFLVC1**

# PINCE POUR FÛT ACIER LEVAGE VERTICAL

| Désignation | Ø fût mm | CMU kg | Dimensions en mm | | | | | Poids kg |
|---|---|---|---|---|---|---|---|---|
| | | | Ø A | B | C | D | E | |
| 01 | 550-600 | 500 | 50 | 55 | 50 | 225 | 8 | 5,5 |

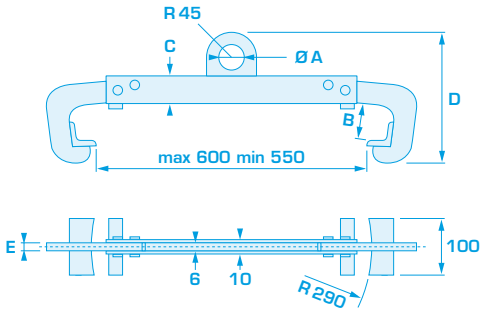


**Réf : AAACP10**

Coefficient de sécurité pour appareil : 4
Coefficient de sécurité pour câble : 5

# APPAREIL À CÂBLE PASSANT

EN 13157+A1

| Désignation | Capacité nominale kg | Diamètre de câble mm | Longueur de câble m | Dimensions en mm | | | | | | | Poids kg |
|---|---|---|---|---|---|---|---|---|---|---|---|
| | | | | A | B | C | D | E | L1 | L2 | |
| SL08 | 800 | 8,3 | 20 | 426 | 235 | 168 | 60 | 64 | - | 80 | 13,2 |
| SL16 | 1 600 | 11 | 20 | 545 | 280 | 190 | 72 | 97 | 80 | 120 | 25,4 |
| SL32 | 3 200 | 16 | 20 | 660 | 325 | 230 | 91 | 116 | 80 | 120 | 47,2 |

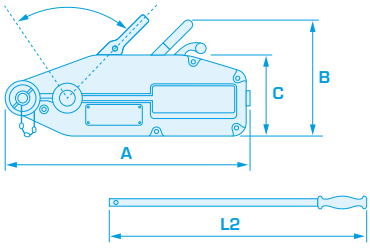


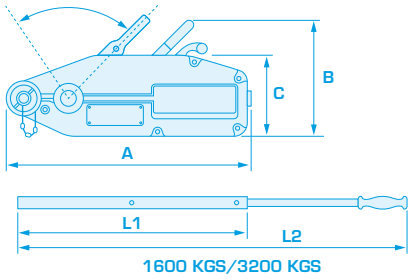


**Réf : AAAM**

# AIMANT MAGNÉTIQUE

| Désignation | Capacité de levage - kg | Dimensions en mm | | | | Poids kg |
|---|---|---|---|---|---|---|
| | | A | B | C | D | |
| 01 | 100 | 92 | 62 | 67 | 126 | 3 |
| 03 | 300 | 162 | 92 | 91 | 150 | 10 |
| 06 | 600 | 232 | 122 | 117 | 196 | 20 |
| 10 | 1 000 | 258 | 176 | 163 | 284 | 37 |
| 20 | 2 000 | 378 | 234 | 212 | 426 | 80 |

Coefficient de sécurité 3,5:1 - Norme EN13155+A2 Standard.

Elingues textiles spéciales lève-poteaux, tourets et pose-tuyaux - Voir p.67